ОБНОВЛЕННАЯ ЛИНЕЙКА ТИПОРАЗМЕРОВ

Нерегулируемые аксиально-поршневые ГИДРОМОТОРЫ

410.1. 45 56 63

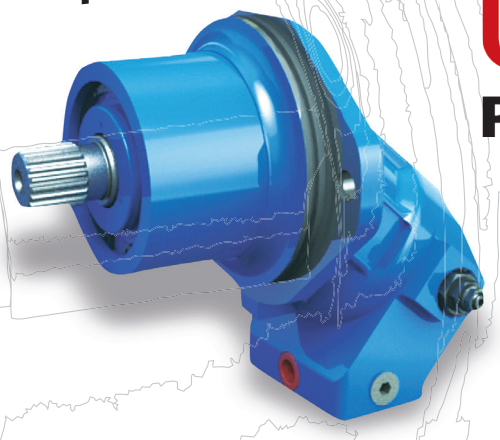

с наклонным блоком
и смещенным фланцем

PSM HYDRAULICS
ОАО ПНЕВМОСТРОЙМАШИНА

ПРЕМУЩЕСТВА:

- максимальное рабочее давление **до 40 МПа**,
- **цельнолитой алюминиевый** корпус,
- изменение направления вращения насоса **без снятия задней крышки**
- различные варианты **приводных валов**
- разные варианты расположения **рабочих портов**
- разные варианты встроенной **гидроклапанной аппаратуры**
- встроенные **датчики частоты вращения**

Способны ЗАМЕНИТЬ:

АНАЛОГ	PSM-HYDRAULICS
A2FE45	**410.1.45**
A2FE56	**410.1.56**
A2FE63	**410.1.63**

ТЕХНИЧЕСКИЕ ХАРАКТЕРИСТИКИ:

Рабочий объем (номинальный), см³	45,6	56	63
Частота вращения, n, об/мин:			
- минимальная n_{min}	50	50	50
- номинальная n_{nom}	1800	1800	1800
- максимальная n_{max}	5600	5000	5000
Давление на входе P_{in}, МПа:			
- номинальное P_{nom}	32	32	32
- максимальное (пиковое) P_{peak}	45	45	45
Давление на выходе (максимальное) P_{max}, МПа	25	25	25
Давление дренажа максимальное, P_{dr}, МПа	0,2	0,2	0,2
Номинальный перепад давления, МПа	32	32	32
Расход Q, л/мин:			
- номинальный Q_{nom}	86	106	118
Крутящий момент эффективный T, Нм:			
- номинальный T_{nom}	215	268	301
- максимальный T_{max}	269	335	377
Мощность эффективная N, кВт			
- номинальная N_{nom} (при n_{nom}, P_{nom})	41	50	57
КПД			
- гидромеханический	0,96	0,96	0,96
- полный	0,91	0,91	0,91
Масса, кг	17	17	18

ГАБАРИТНЫЕ РАЗМЕРЫ:

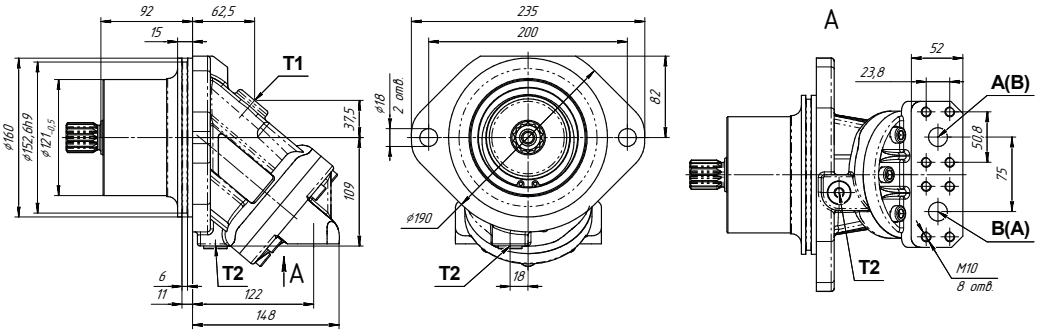

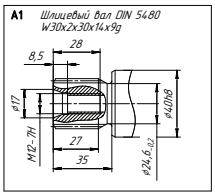

A, B – напорное/сливное отверстие;
T1, T2 – дренажные отверстия

Варианты расположения напорного и сливного отверстий, размеры приводных валов, а также наличие встроенной гидроклапанной аппаратуры см. в техническом каталоге «Нерегулируемые гидромоторы серии 410»

ОБЛАСТЬ ПРИМЕНЕНИЯ:

- Автобитумовозы
- Автогрейдеры
- Автокраны
- Бульдозеры
- Буровое оборудование
- ЖД техника
- Катки
- Коммунальные машины
- Лесные машины
- Нефтегазодобывающая отрасль
- Оборудование погрузочно-разгрузочное
- Погрузчики
- Экскаваторы колесные, гусеничные, малого класса

PSM HYDRAULICS
ОАО ПНЕВМОСТРОЙМАШИНА

УЗНАТЬ ПОДРОБНОСТИ И ЗАКАЗАТЬ **ГИДРОМОТОРЫ 410.1.**
ВЫ МОЖЕТЕ В ОТДЕЛЕ ПРОДАЖ ОАО «Пневмостроймашина»:
620100, Россия, г.Екатеринбург, Сибирский тракт, 8 Е
Тел.: +7(343)229-91-13, +7(343)229-92-04, +7(343)254-34-70
www.psm-hydraulics.ru e-mail: sales@psmural.ru