344.8.160.100.990X ГЧ

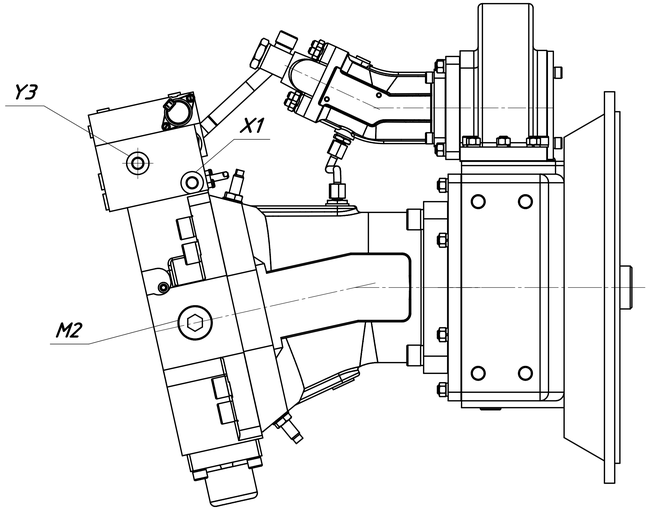

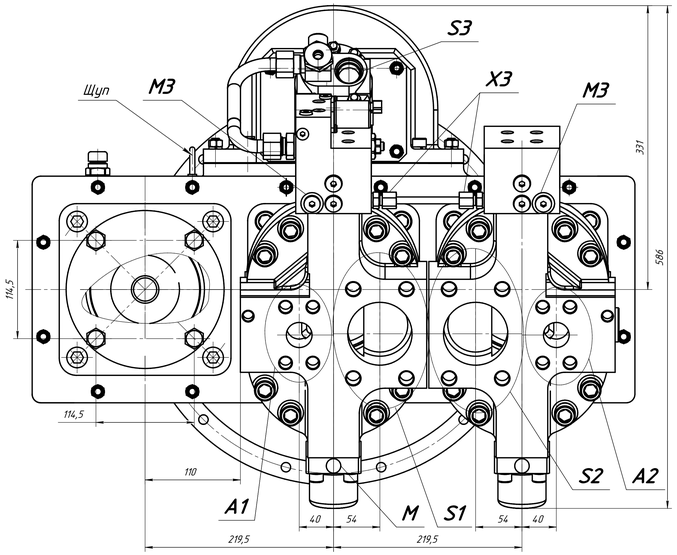

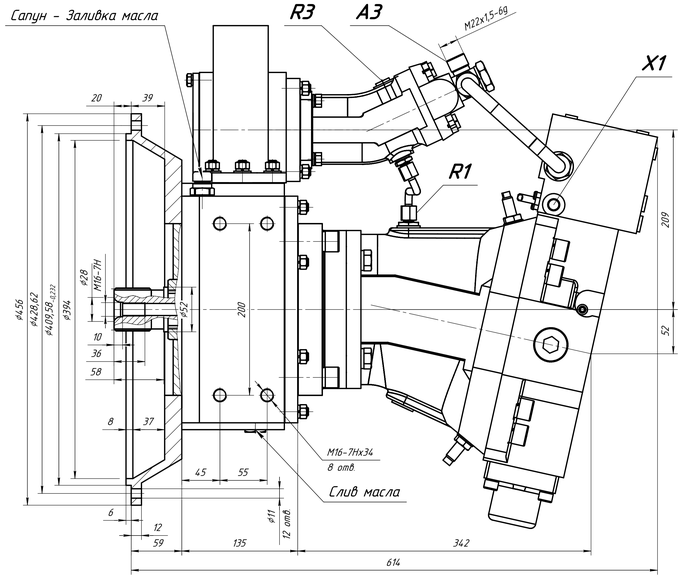

Технические характеристики

Передаточное число основной передачи i	1
Передаточное отношение дополнительной передачи	0,9
Направление вращения вала агрегата насосного	Правое
Частота вращения вала насосного n, об/мин	
– номинальная	4,00
– номинальная	1200
– максимальная при давлении на входе 0,08 МПа	1750
– максимальная при давлении на входе 0,2 МПа	2650
Рабочий объем 313.4.160.597.493 V_g, $см^3$/об	
– минимальный	0
– максимальный	14,0
Рабочий объем 310.12 V_g, $см^3$/об	12
Давление нагнетания $Δp_н$, МПа	
– максимальное рабочее	4,0
Крутящий момент T, Нм	
– максимальный	2000
Объем заливаемого в редуктор масла, л	2
Масло – соответствие классификациям SAE (API)	90(GL-3)
КПД полный	0,88
Масса, кг	185

Размеры портов

Обозначение	Наименование	Размеры
A1	Порт нагнетания	SAE 1 1/4"
A2	Порт нагнетания	SAE 1 1/4"
A3	Порт нагнетания	M22x1,5-6g
S1	Порт всасывания	SAE 3"
S2	Порт всасывания	SAE 3"
S3	Порт всасывания	M27x2-7Hx16
R1, R2, R3	Отверстие для выпуска воздуха	M22x1,5-16 DIN3852
X1	Канал управления (позитивное управление)	M14x1,5-12 DIN3852
X3	Канал управления (корректировка потребляемой мощности)	M14x1,5-12 DIN3852
Y3	Канал для подключения внешнего питания регулятора	M14x1,5-12 DIN3852
M	Контроль давления регулирования	M12x1,5-12 DIN3852
M1, M2	Контроль рабочего давления	9/16-18 UNF-2B ISO11926
M3	Контроль давления корректировки потребляемой мощности	M14x1,5-12 DIN3852

A1, A2

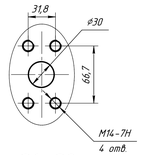

S1, S2

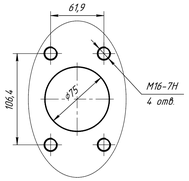

Принципиальная гидравлическая схема

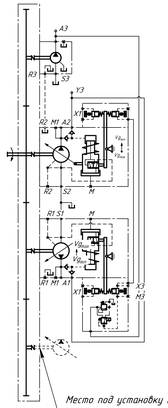

Место под установку насоса SAE C, вал 1 1/4" 14T

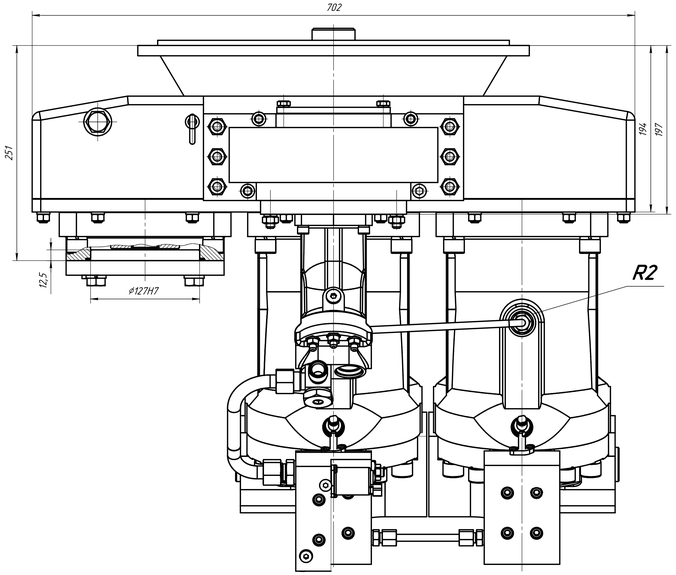

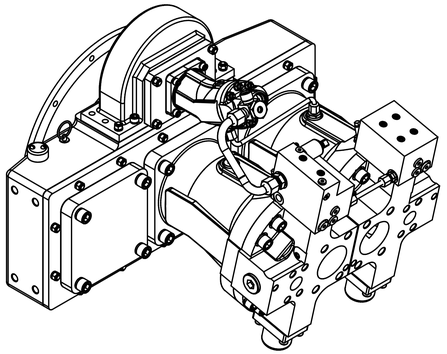

Изм.	Лист	№ докум.	Подп.	Дата	344.8.160.100.990X ГЧ			
Разраб.					Агрегат насосный	Лит.	Масса	Масштаб
Пров.					Габаритный чертеж			1:1
Т.контр.						Лист	Листов 1	
Н.контр.					PSM-Hydraulics			
Утв.								

Копировал Формат

Перв. примен. | Справ. № | Подп. и дата | Инв. № дубл. | Взам. инв. № | Подп. и дата | Инв. № подл.